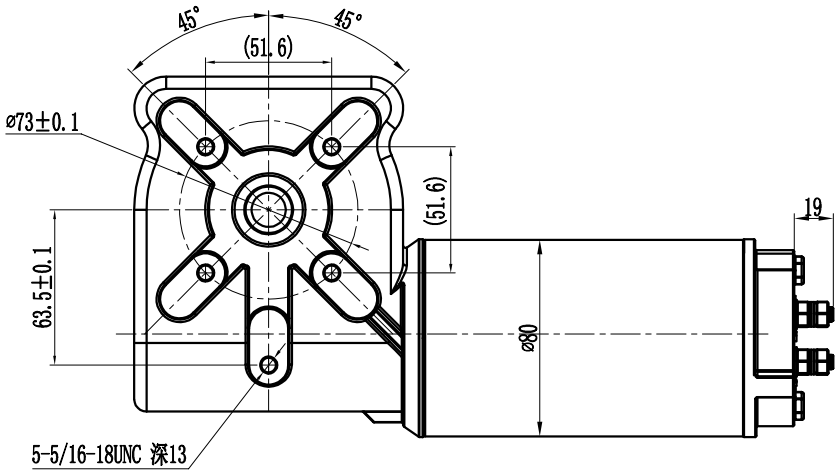

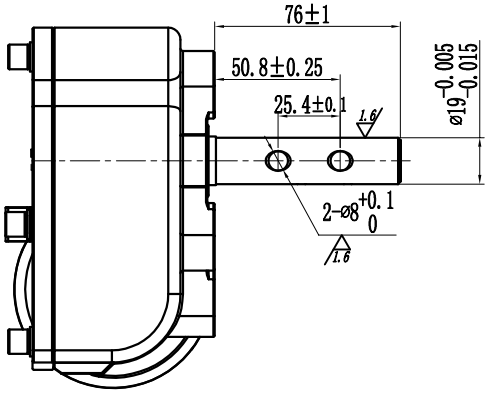

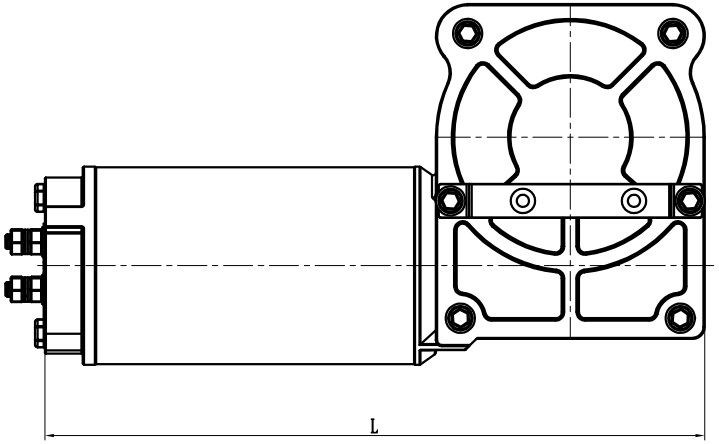

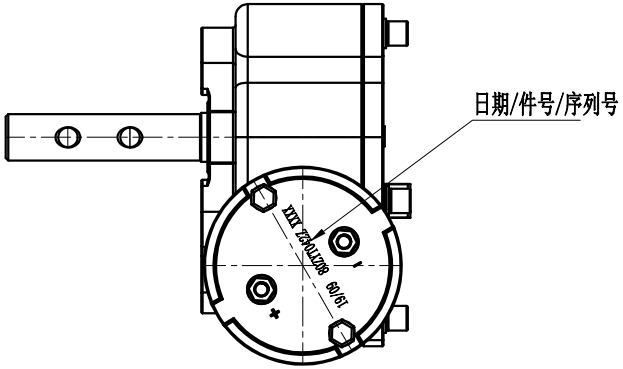

Motor Technical Data

80ZYTS-12/JW-7A		80ZYTS-24/JW-7A		80ZYT-12/JW-7A		80ZYT-24/JW-7A	
Motor length	L=270	Motor length	L=270	Motor length	L=240	Motor length	L=240
Input Power	900W	Input Power	900W	Input Power	600W	Input Power	600W
Reduction Ratio	90:1 or 60:1	Reduction Ratio	90:1 or 60:1	Reduction Ratio	90:1 or 60:1	Reduction Ratio	90:1 or 60:1
Voltage	DC12V	Voltage	DC24V	Voltage	DC12V	Voltage	DC24V

Supplied with a chrome cover

标记	处数	分区	更改文件号	设计	年.月.日
设 计			标准化		
审 核					
工 艺			批 准		

阶段标记	版本	重量	比例
			1:1
共 张		第 张	

ODZ.300.285

DYD MOTOR

签 字

打印日期